URZĄDZENIE WENTYLACJI DECENTRALNEJ Z ODZYSKIEM CIEPŁA DO WENTYLACJI POJEDYNCZYCH POMIESZCZEŃ

VENTO inHOME W
VENTO inHOME W M
VENTO inHOME W C1
VENTO inHOME W C1 M
VENTO inHOME mini W
VENTO inHOME mini W M

PL

DOKUMENTACJA TECHNICZNO-RUCHOWA / PODRĘCZNIK UŻYTKOWNIKA

BLAUBERG

SPIS TREŚCI

Wymogi bezpieczeństwa 2
Przeznaczenie 4
Zestaw standardowy 4
Schemat oznaczenia referencyjnego 4
Dane techniczne 5
Budowa i zasada działania 6
Montaż i konfiguracja 9
Podłączenie do sieci elektrycznej 14
Konserwacja 22
Transport i przechowywanie 24
Warunki gwarancji 25
Potwierdzenie odbioru 27
Informacja o sprzedawcy 27
Potwierdzenie montażu 27
Karta gwarancyjna 27

Niniejszy Podręcznik użytkownika jest podstawowym dokumentem eksploatacyjnym przeznaczonym dla osób zajmujących się obsługą techniczną i użytkowaniem urządzenia.
Podręcznik użytkownika zawiera treści o przeznaczeniu, składzie, zasadzie działania, budowie i montażu urządzenia (-ń) VENTO inHOME (mini) W (C1) (M) i wszystkich jego modyfikacji.
Personel techniczny i serwisowy powinien posiadać odpowiednie teoretyczne i praktyczne przygotowanie w zakresie systemów wentylacyjnych i przestrzegać zasad dotyczących bezpieczeństwa i higieny pracy oraz norm i standardów budowlanych, obowiązujących na terenie kraju.

Urządzenie nie może być obsługiwane przez osoby (w tym dzieci) o ograniczonej sprawności fizycznej, sensorycznej i umysłowej, a także osoby nieposiadające odpowiedniej wiedzy i doświadczenia, chyba że znajdują się one pod nadzorem osoby odpowiedzialnej za ich bezpieczeństwo lub zostały poinstruowane odnośnie bezpiecznego użytkowania urządzenia i zrozumiały wynikające z tego zagrożenia.
Dzieci powinny być nadzorowane, aby nie bawiły się urządzeniem.

Urządzenie może być obsługiwane przez osoby (w tym dzieci od lat 8) o ograniczonej sprawności fizycznej, sensorycznej i umysłowej, a także osoby nieposiadające odpowiedniej wiedzy i doświadczenia pod warunkiem, że znajdują się one pod nadzorem osoby odpowiedzialnej za ich bezpieczeństwo lub zostały poinstruowane odnośnie bezpiecznego użytkowania urządzenia i zrozumiały wynikające z tego zagrożenia.
Dzieci nie mogą bawić się urządzeniem.
Dzieci nie powinny wykonywać czyszczenia ani prac konserwatorskich bez nadzoru dorosłych.

Podłączenie do sieci elektrycznej należy wykonywać przez urządzenie odłączające, posiadające styki rozwierne na wszystkich biegunach, zabezpieczające całkowite odłączenie zasilania w warunkach III kategorii przepięcia, wbudowane do sieci stacjonarnej zgodnie z przepisami instalacji urządzeń elektrycznych.

Wymianę uszkodzonego przewodu zasilającego należy powierzyć producentowi, serwisowi albo osobie o odpowiednich kwalifikacjach.
przez

Przed usunięciem zabezpieczenia należy upewnić się, że urządzenie zostało odłączone od sieci zasilającej.
Należy podjąć odpowiednie środki zabezpieczające przed cofaniem się gazów do pomieszczenia z systemów kominowych i innych urządzeń spalających paliwo.

Należy przestrzegać zaleceń niniejszego Podręcznika użytkownika oraz wszystkich obowiązujących lokalnych i krajowych norm i standardów budowlanych, technicznych i elektrycznych.
Wszystkie czynności związane z podłączeniem, konfiguracją, konserwacją i naprawą urządzenia należy wykonywać po odłączeniu napięcia zasilania.
Podłączenie urządzenia do sieci zasilającej powinno być przeprowadzane przez wykwalifikowanego elektryka posiadającego uprawnienia do samodzielnej pracy przy instalacjach elektrycznych o napięciu do 1000 V, po zapoznaniu się z treścią niniejszego Podręcznika użytkownika.
Przed rozpoczęciem montażu urządzenia należy upewnić się, że nie doszło do żadnych widocznych uszkodzeń wirnika, obudowy i kratki. Należy upewnić się, czy w strefie przepływu powietrza i obudowie nie znajdują się żadne ciała obce, mogące uszkodzić wirnik.
Nie dopuszczać do uszkodzenia i deformacji obudowy! Odkształcenie obudowy może spowodować zaklinowanie wirnika i wzrost poziomu hałasu.
Zabrania się użytkowania urządzenia w sposób niezgodny z jego przeznaczeniem oraz dokonywania jakichkolwiek modyfikacji i zmian konstrukcyjnych.
Urządzenie należy chronić przed niekorzystnym wpływem warunków atmosferycznych (deszcz, promieniowanie słoneczne itp.).
Powietrze, przepływające przez system wentylacyjny, nie może zawierać cząstek kurzu, substancji kleistych i materiałów włóknistych.
Zabrania się eksploatacji urządzenia w środowisku łatwopalnym i w strefie zagrożenia wybuchem (np. alkohol, benzyna, środki owadobójcze).
Nie należy zasłaniać i blokować wlotu i wylotu powietrza, gdyż może to zmniejszyć wydajność pracy urządzenia.
Nie używać urządzenia jako powierzchni roboczej ani miejsca do przechowywania przedmiotów.
Producent zastrzega możliwość zmian konstrukcyjnych, danych technicznych lub wzornictwa wyrobu, wynikających z modernizacji i postępu technicznego.
Nigdy nie dotykać urządzenia mokrymi / wilgotnymi rękami lub będąc boso.
PRZED MONTAŻEM DODATKOWYCH URZĄDZEŃ ZEWNĘTRZNYCH NALEŻY ZAPOZNAĆ SIĘ Z TREŚCIĄ ODPOWIEDNICH PODRĘCZNIKÓW UŻYTKOWNIKA.

Produkt oznaczono ikoną przekreślonego kosza. Oznacza to, że nie wolno wyrzucać produktu/sprzętu łącznie z innymi odpadami. Kto wbrew powyższemu zakazowi umieszcza zużyty sprzęt łącznie z innymi odpadami, podlega karze grzywny. Każdy użytkownik, a w tym każde gospodarstwo domowe, ma obowiązek przekazać zużyty sprzęt do wyznaczonego punktu zbiórki, w celu właściwego przetworzenia. Informacji o punktach zbiórki udziela punkt informacyjny w lokalu sprzedażowym, w którym zakupiono sprzęt, a także każdy Urząd Miasta lub Gminy. Sprzęt elektryczny/elektroniczny przeznaczony do utylizacji należy do kategorii odpadów niebezpiecznych dla ludzi oraz środowiska naturalnego z uwagi na obecność substancji, mieszanin substancji oraz części składowych, które mogą zanieczyścić lub skazić wodę, glebę oraz powietrze. Prawidłowa utylizacja pozwala nie tylko na uniknięcie tych negatywnych konsekwencji, lecz również na odzyskanie cennych surowców, takich jak miedź, cyna, szkło, żelazo.

PRZEZNACZENIE

Urządzenie jest przeznaczone do zapewnienia ciągłej wymiany powietrza w mieszkaniach, domach, hotelach, kawiarniach i innych pomieszczeniach mieszkalnych i użyteczności publicznej. Urządzenie wyposażone jest w wymiennik ciepła, który zapewnia dopływ świeżego, oczyszczonego powietrza do pomieszczenia. Powietrze nagrzewa się dzięki odzyskowi energii cieplnej, pochodzącej ze zużytego powietrza wywiewanego. Urządzenie jest przeznaczone do montażu w ścianie zewnętrznej. Urządzenie jest przeznaczone do pracy ciągłej.

ZESTAW STANDARDOWY

Nazwa	Ilość	
	VENTO inHOME mini W **VENTO inHOME mini W M**	**VENTO inHOME W** **VENTO inHOME W M** **VENTO inHOME W C1** **VENTO inHOME W C1 M**
Panel wewnętrzny	1 szt.	1 szt.
Kanał wentylacyjny	1 szt.	1 szt.
Izolacja	1 szt.	1 szt.
Podzespół wentylatora	–	1 szt.
Podzespół wymiennika ciepła	–	1 szt.
Kompaktowy moduł wewnętrzny z wymiennikiem ciepła	1 szt.	–
Zewnętrzny okap wentylacyjny	1 szt.	1 szt.
Pilot zdalnego sterowania	1 szt.	1 szt.
Szablon tekturowy	1 szt.	1 szt.
Zestaw montażowy	2 opak.	2 opak.
Kliny montażowe	1 komplet	1 komplet
Podręcznik użytkownika	1 szt.	1 szt.
Instrukcja montażu zewnętrznego okapu wentylacyjnego	1 szt.	1 szt.
Opakowanie	1 szt.	1 szt.

SCHEMAT OZNACZENIA REFERENCYJNEGO

VENTO inHOME W C1 L035 M BLK

Kolor
BLK – kolor jednostki wewnętrznej - czarny

Żaluzje
_ – żaluzje są, otwierają się i zamykają się tylko automatycznie
M – brak żaluzji, ręczne blokowaie strumienia powietrza ręcznie za pomocą panelu przedniego

Długość kanału powietrznego
_ – 500 mm
L035 – 350 mm
L – 700 mm
L1.0 – 1000 mm

Modyfikacja regeneratora
_ – regenerator standardowy
C1 – to skrócony regenerator

Seria
VENTO inHOME W – seria wentylatorów rewersyjnych, sterowanych za pomocą Wi-Fi, o średnicy kanału 160 mm i wydajności nominalnej 50 m^3/h
VENTO inHOME mini W – seria wentylatorów rewersyjnych, sterowanych za pomocą Wi-Fi, o średnicy kanału 100 mm i wydajności nominalnej 25 m^3/h

Urządzenie wentylacyjne VENTO inHOME W występuje w dokumentacji handlowej oraz materiałach katalogowych, cennikach, ofertach i fakturach dystrybutora pod oznaczeniem VENTO INHOME WI-FI. Niniejsze oznaczenie handlowe odnosi się do wersji urządzenia wyposażonej w moduł łączności bezprzewodowej Wi-Fi i jest to nazwa marketingowa. Pod względem konstrukcyjnym, technicznym oraz funkcjonalnym model VENTO INHOME WI-FI jest w pełni zgodny z nazwą VENTO inHOME W

DANE TECHNICZNE

Urządzenie należy montować i użytkować w pomieszczeniu o temperaturze otaczającego powietrza w zakresie od +1 °C do +40 °C i wilgotności względnej do 65 % (bez kondensacji).
Temperatura przetłaczanego powietrza powinna mieścić się w zakresie od -15 ˚C do +40 ˚C.
Jeżeli warunki użytkowania urządzenia przekraczają określone limity, urządzenie należy wyłączyć. Zabezpieczyć dopływ świeżego powietrza przez okna.
Pod względem ochrony przeciwporażeniowej urządzenie należy do II klasy ochronności.
Stopień ochrony obudowy przed ingerencją ciał stałych i przenikaniem wody: IP24
Model okapu, wchodzącego w skład zestawu oraz długość przewodu powietrznego zależą od modelu urządzenia (patrz «Schemat oznaczenia referencyjnego»).
Konstrukcja urządzenia jest stale udoskonalana, dlatego niektóre modele mogą różnić się od opisanych w niniejszym Podręczniku użytkownika.

WYMIARY PANELU WEWNĘTRZNEGO MM

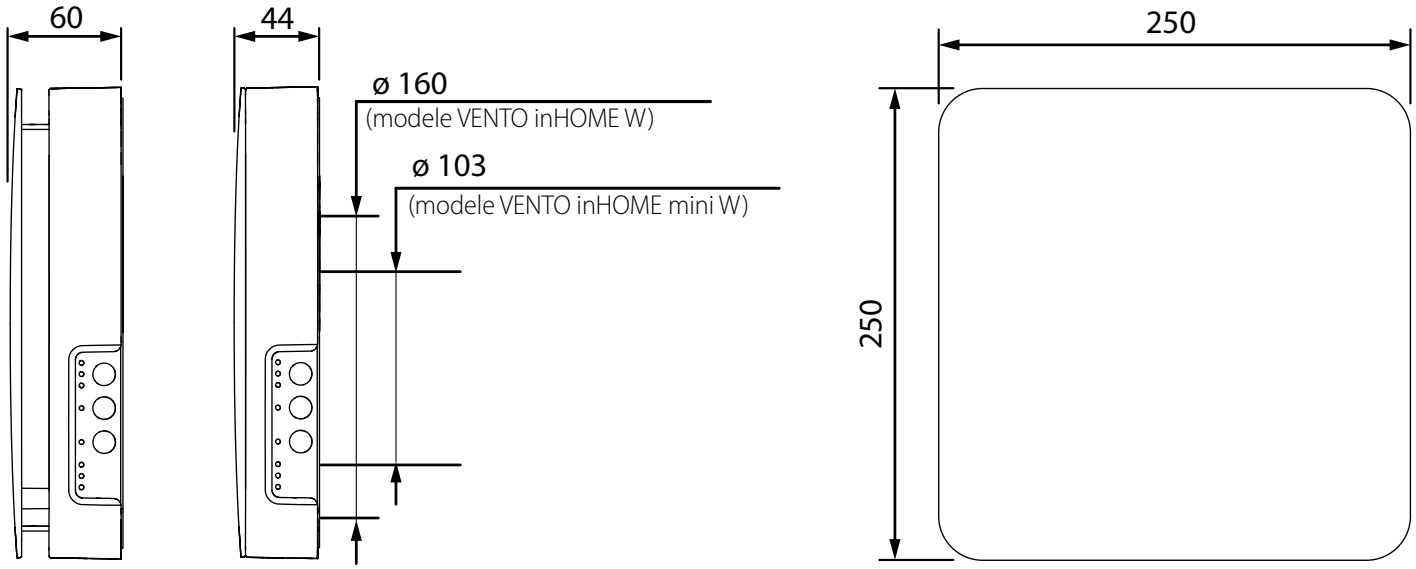

Dane techniczne Wi-Fi

Standard	IEFE 802.11b/g/n
Zakres częstotliwości [GHz]	2,4
Moc nadawania [mW/dBm]	100(+20)
Sieć	DHCP
Bezpieczeństwo sieci WLAN	WPA, WPA2

BUDOWA I ZASADA DZIAŁANIA

W skład urządzenia wchodzi jednostka wewnętrzna z dekoracyjnym panelem przednim, podzespół wentylatora, podzespół wymiennika ciepła, umieszczony wewnątrz przewodu powietrznego oraz zewnętrzny okap wentylacyjny.
W modelach **VENTO inHOME mini W** i **VENTO inHOME mini W M** wentylator i wymiennik ciepła są połączone i tworzą kompaktowy moduł wewnętrzny.
Wewnątrz kanału powietrznego znajdują się dwa filtry, które zapewniają wstępne oczyszczanie powietrza i zapobiegają przedostawaniu się kurzu i ciał obcych do wymiennika ciepła i wentylatora.
W prawym dolnym rogu panelu przedniego urządzenia znajduje się odbiornik sygnału podczerwieni z pilota zdalnego sterowania, połączonego z czujnikiem oświetlenia. Czujnik oświetlenia reguluje intensywność świecenia diod na panelu sterowania.
Diody LED świecą jaśniej w ciągu dnia i słabiej w ciemności.

KONSTRUKCJA URZĄDZENIA

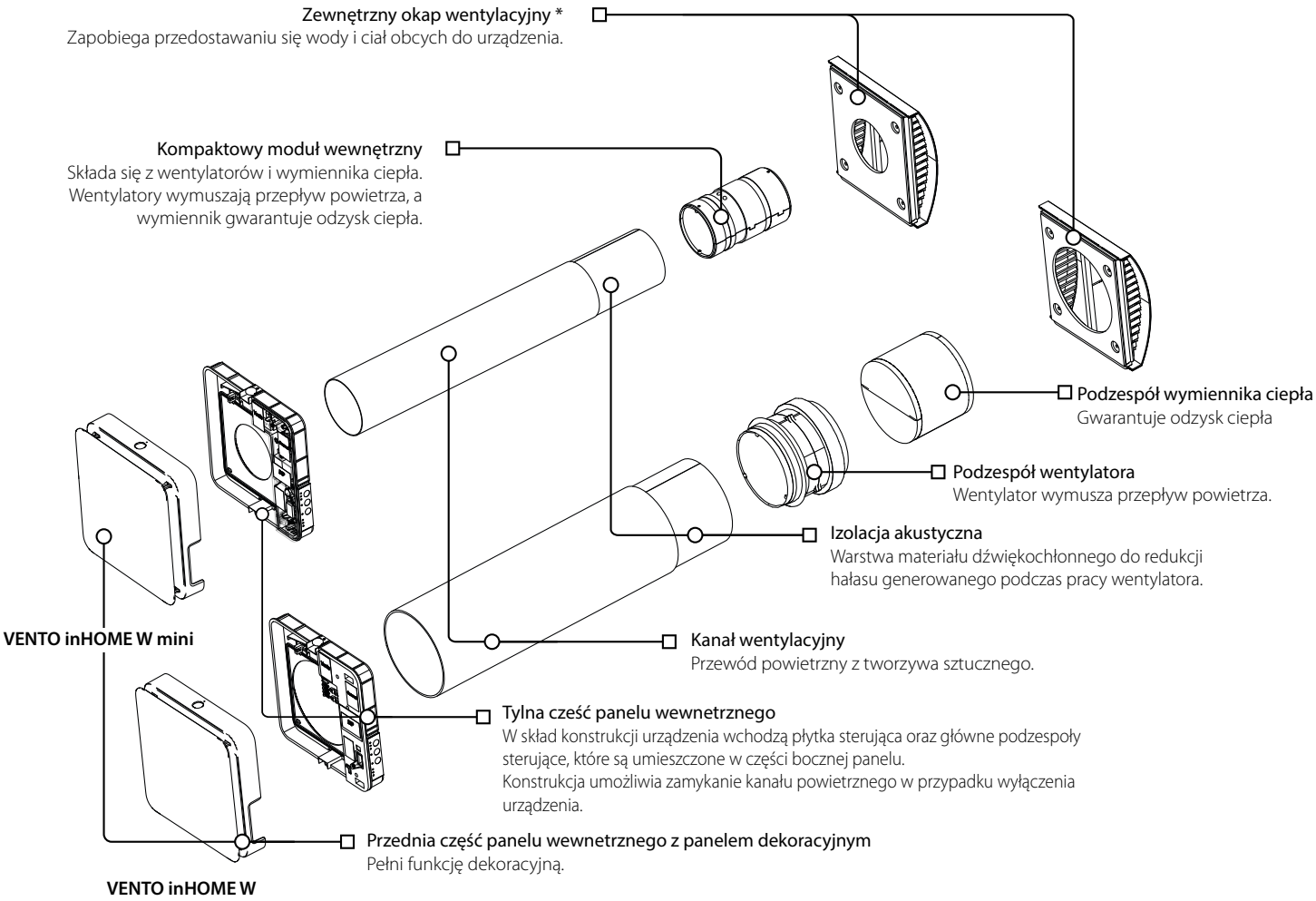

* na wszystkich ilustracjach niniejszej instrukcji nasadka AH-10 pokazana jest umownie, respirator może być wyposażony w nasadki innych modeli.

Zasada działania żaluzji wentylacyjnych VENTO inHOME W, VENTO inHOME W C1 and VENTO inHOME mini W

Jednostka wewnętrzna tych modeli jest wyposażona w żaluzje automatyczne. Podczas pracy wentylatora żaluzje otwierają się automatycznie, umożliwiając swobodny przepływ powietrza przez wentylator. Po wyłączeniu urządzenia żaluzje zamykają się w ciągu 2 minut.

Proces otwierania i zamykania żaluzji może trwać do pięciu minut.

Uwaga: Urządzenie jest wyposażone w blokadę żaluzji (poz. 1). W przypadku awarii zasilania sieciowego urządzenie wyłączy się, ale żaluzje pozostaną otwarte.

W razie potrzeby żaluzje można zamknąć. W tym celu należy zdjąć przednią pokrywę i nacisnąć na trzpień (poz. 2) zgodnie ze strzałką. Spowoduje to zwolnienie trzpienia i zamknięcie żaluzji.

Urządzenie jest wyposażone w czujnik położenia żaluzji. Po przywróceniu zasilania sieciowego czujnik wykrywa położenie żaluzji i otwiera je, jeśli urządzenie było uruchomione lub zamyka, jeśli urządzenie było wyłączone.

Mechanizm otwierania / zamykania żaluzji działa z opóźnieniem od 1 do 5 minut po włączeniu lub wyłączeniu urządzenia.

Jednostka wewnętrzna wentylatorów **VENTO inHOME W M** i **VENTO inHOME W C1 M** nie jest wyposażona w żaluzje. Kanał powietrzny w tych modelach można zamknąć jedynie poprzez dociśnięcie do oporu panelu przedniego w sposób pokazany na poniższym rysunku.

Poniższy rysunek przedstawia położenie żaluzji w pozycji zamkniętej i otwartej.

Żaluzje otwarte

Żaluzje zamknięte

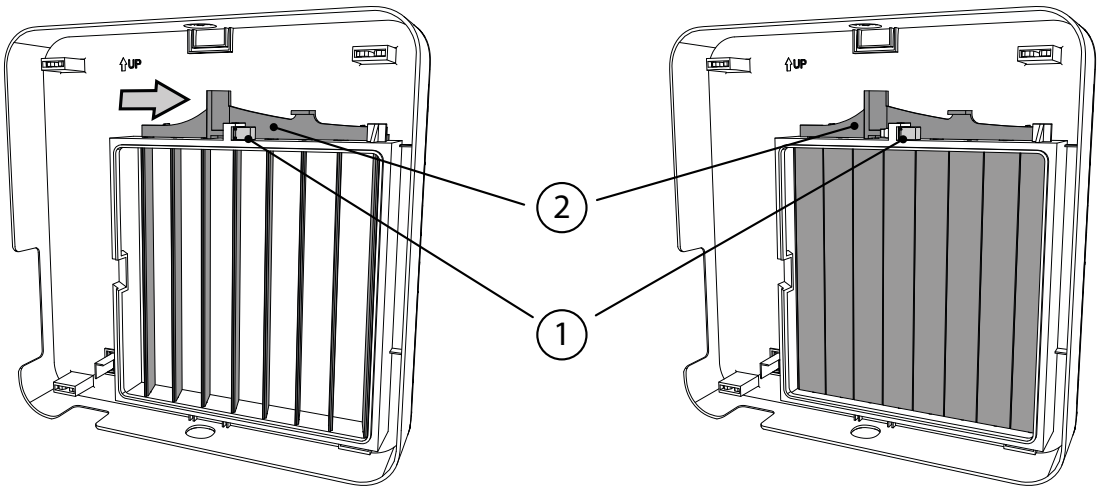

Otwieranie / zamykanie przepływu powietrza

Aby otworzyć kanał powietrzny należy ostrożnie pociągnąć panel przedni do siebie obiema rękami. Wentylator włącza się automatycznie z prędkością ustawioną w bieżącym trybie wentylatora.

Aby zamknąć kanał powietrzny, należy ostrożnie nacisnąć na panel przedni do momentu pełnego zamknięcia przewodu powietrznego. Wentylator urządzenia zostanie automatycznie wyłączony. Pozostałe funkcje urządzenia nie ulegają zmianie.

Otwieranie przewodu powietrznego

Zamykanie przewodu powietrznego

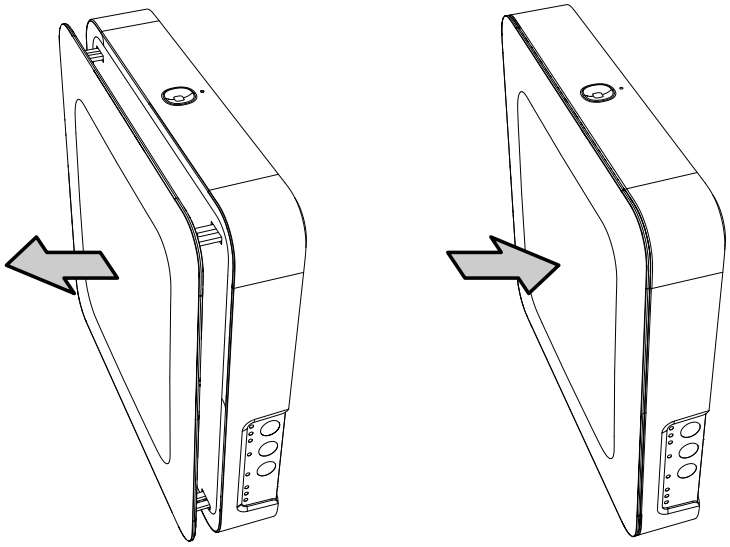

TRYBY PRACY URZĄDZENIA

Wietrzenie – tryb nawiewny i wywiewny z wybraną prędkością.

W tym trybie podczas pracy urządzeń w sieci jedne z nich nawiewają powietrze, a inne wywiewają w zależności od położenia przełącznika DIP nr 3 (patrz punkt **«Ustawianie trybu pracy urządzenia za pomocą przełączników DIP»**).

Nawiew – urządzenie pracuje w trybie nawiewnym niezależnie od położenia przełącznika DIP nr 3 (patrz **«Ustawianie trybu pracy urządzenia za pomocą przełączników DIP»**).

Boost – urządzenie zostanie przełączone na maksymalną prędkość, bez zmiany trybu pracy.

Odzysk ciepła: urządzenie pracuje w dwóch cyklach (po 70 sekund każdy), z odzyskiem ciepła i wilgoci.

I cykl. Ciepłe, zużyte powietrze jest usuwane z pomieszczenia i przepływa przez ceramiczny wymiennik ciepła, który stopniowo pochłania ciepło i wilgoć. Po upływie 70 sekund i nagrzaniu się wymiennika, urządzenie rozpoczyna pracę w trybie nawiewnym.

II cykl. Świeże, chłodne powietrze przepływa przez ceramiczny wymiennik ciepła, pochłania nagromadzoną w nim wilgoć i jest ogrzewane do temperatury pokojowej. Po 70 sekundach, gdy ceramiczny wymiennik ciepła ostygnie, wentylator przełącza się w tryb wywiewny i cykl zostaje wznowiony. W przypadku zainstalowania dwóch wentylatorów w danym trybie, pracują one w przeciwnych fazach. Gdy jeden wentylator pracuje w trybie nawiewnym, drugi pracuje w trybie wywiewnym.

Urządzenia są wyposażone w czujnik wilgotności powietrza i zaciski do podłączenia zewnętrznego czujnika analogowego 0-10 V i zewnętrznego styku normalnie otwartego (czujnik przekaźnikowy). Po zadziałaniu dowolnego ze wskazanych urządzeń, wentylator przełącza się na maksymalną prędkość (tryb Boost).

Gdy czujniki powrócą do stanu wyjściowego, uruchomiony zostanie timer opóźnienia wyłączenia trybu Boost.
W aplikacji mobilnej Blauberg Home można ustawić następujące parametry pracy urządzenia:
• włączenie lub wyłączenie czujnika wilgotności, czujnika analogowego 0-10 V oraz czujnika przekaźnikowego;
• próg zadziałania czujnika wilgotności i czujnika analogowego 0-10 V;
• ustawić czas trwania opóźnienia wyłączenia trybu Boost (domyślnie 30 minut);
• ustawić czas trwania pracy wg timera pierwszej prędkości («Tryb nocny») (domyślnie 8 godzin);
• ustawić czas trwania pracy wg timera trzeciej prędkości (tryb «Party») (domyślnie 4 godziny);

W aplikacji mobilnej Blauberg Home w sekcji «Harmonogram tygodniowy» można ustawić prędkość pracy wentylatora w różnych przedziałach czasowych w poszczególnych dniach tygodnia. Ustawienie bieżącej godziny i daty w sekcji «Data i godzina» jest niezbędne do prawidłowego działania trybu harmonogramu tygodniowego.

W przypadku jednoczesnego aktywowania kilku trybów pracy, które wzajemnie się wykluczają, urządzenie działa według następującego priorytetu:
1. Timer trybu nocnego lub trybu «Party».
2. Standby.
3. Boost.
4. Harmonogram tygodniowy.
5. Standardowy tryb pracy.

MONTAŻ I KONFIGURACJA

PRZED PRZYSTĄPIENIEM DO PRAC MONTAŻOWYCH NALEŻY DOKŁADNIE ZAPOZNAĆ SIĘ Z TREŚCIĄ NINIEJSZEGO PODRĘCZNIKA UŻYTKOWNIKA

NIE NALEŻY ZASŁANIAĆ KANAŁU WENTYLACYJNEGO MATERIAŁAMI, KTÓRE MOGĄ GROMADZIĆ KURZ I UNIEMOŻLIWIĆ PRAWIDŁOWĄ CYRKULACJĘ POWIETRZA NP. ZASŁONY, FIRANY.

Poniższy rysunek przedstawia schematyczne rozmieszczenie elementów wewnętrznych urządzenia w zależności od grubości ściany. Możliwość montażu urządzenia w ścianie zależy od długości elementów wewnętrznych oraz wymaganego wysunięcia A.
Długość elementów wewnętrznych, średnica wymaganego otworu oraz minimalna grubość ściany, w której można zamontować urządzenie przy zastosowaniu różnych zewnętrznych okapów wentylacyjnych, została przedstawiona w poniższej tabeli.

Schemat rozmieszczenia podzespołów urządzenia wewnątrz ściany

VENTO inHOME W

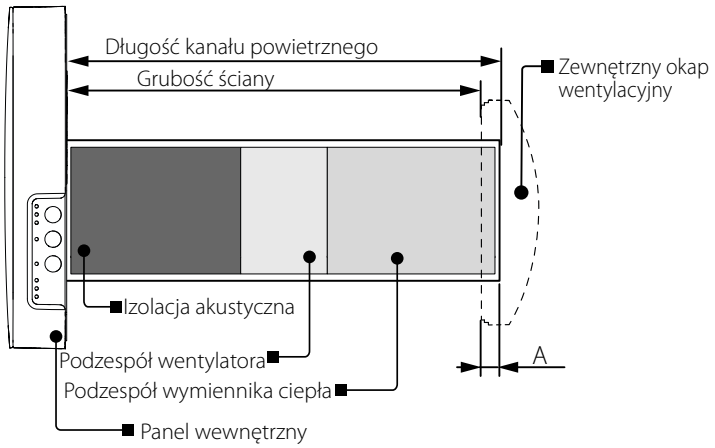

VENTO inHOME mini W

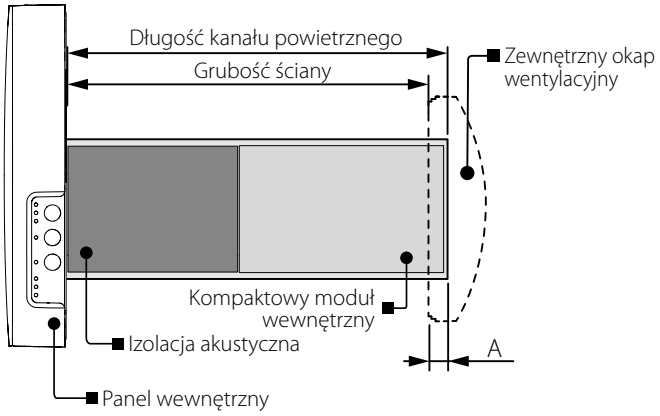

Wymiary referencyjne do montażu urządzeń	**VENTO inHOME mini W VENTO inHOME mini W M**	**VENTO inHOME W VENTO inHOME W M**	**VENTO inHOME W C1 VENTO inHOME W C1 M**
Średnica otworu D, [mm]	120	180	180
Długość kompaktowego modułu wewnętrznego lub podzespołów wentylatora i wymiennika ciepła, [mm]	162	295	245
Minimalna możliwa grubość ściany przy zastosowaniu okapów wentylacyjnych AH, AH-8, AH-10, AH-11, PP 160, [mm]	od 152	od 285	od 235
Minimalna możliwa grubość ściany przy zastosowaniu okapu wentylacyjnego AH-S, [mm]	od 52	od 185	od 135

1. Przygotować otwór przelotowy w ścianie zewnętrznej.
Na rysunku poniżej zostały przedstawione minimalne odległości od otworu do otaczających go obiektów.
Średnica otworu zależy od konkretnego modelu urządzenia. Odpowiednie wartości zostały podane w tabeli.

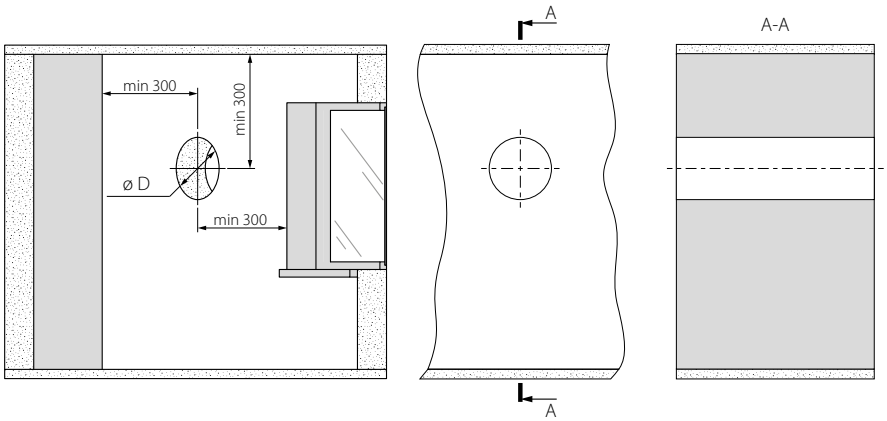

2. Zamontować kanał wentylacyjny w ścianie. W celu ułatwienia montażu należy zastosować kliny montażowe dołączone do zestawu. Koniec kanału powietrznego musi wystawać na odległość umożliwiającą montaż zewnętrznego okapu wentylacyjnego. Wymiary gabarytowe zewnętrznego okapu wentylacyjnego, długość wysunięcia kanału powietrznego poza płaszczyznę ściany A oraz kolejność montażu okapu podane są w Podręczniku użytkownika okapu wentylacyjnego.

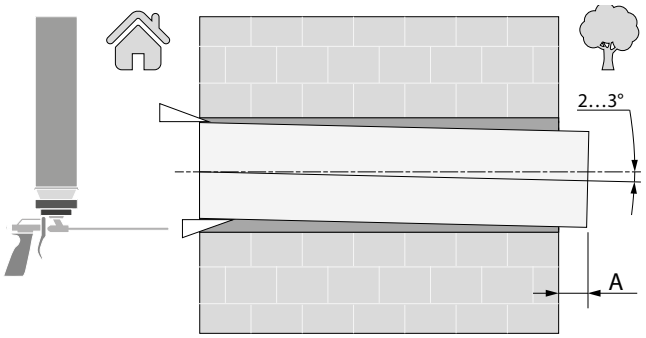

Kanał powietrzny należy zamontować ukośnie w kierunku obszaru zewnętrznego.

Długość kanału wentylacyjnego można dopasować zarówno przed, jaki i po jego umieszczeniu w ścianie. Należy pamiętać o zabezpieczeniu dostępu do ściany zewnętrznej.

3. Zamontować zewnętrzny okap wentylacyjny. Kolejność montażu zewnętrznego okapu wentylacyjnego została opisana w odpowiednim Podręczniku użytkownika.

4. Przykleić szablon tekturowy (w zestawie) do ściany wewnętrznej za pomocą taśmy montażowej. Duży otwór w szablonie powinien być współosiowy z kanałem powietrznym. Szablon wyrównać za pomocą poziomicy.
Oznaczyć miejsca otworów do mocowania kołków rozporowych (w zestawie) i wywiercić otwory na wymaganą głębokość.
Wyprowadzić kabel zasilający ze ściany przez otwór zaznaczony na szablonie.

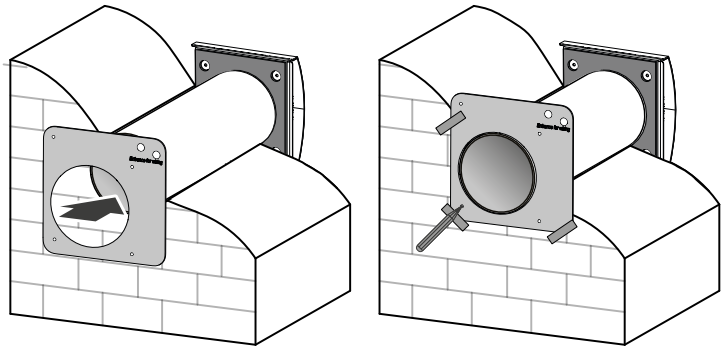

Oznaczenie otworów do mocowania urządzenia

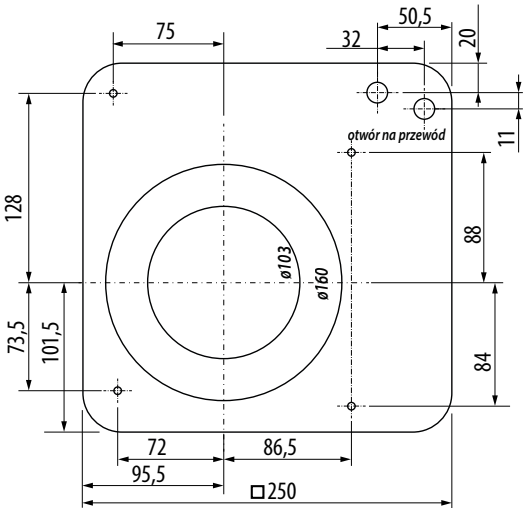

5. Oddzielić panel dekoracyjny od tylnej części panelu wewnętrznego. Aby to zrobić, należy nacisnąć jednocześnie na okrągłe przyciski umieszczone na górze i na dole panelu wewnętrznego, w sposób pokazany po lewej stronie na poniższym rysunku.

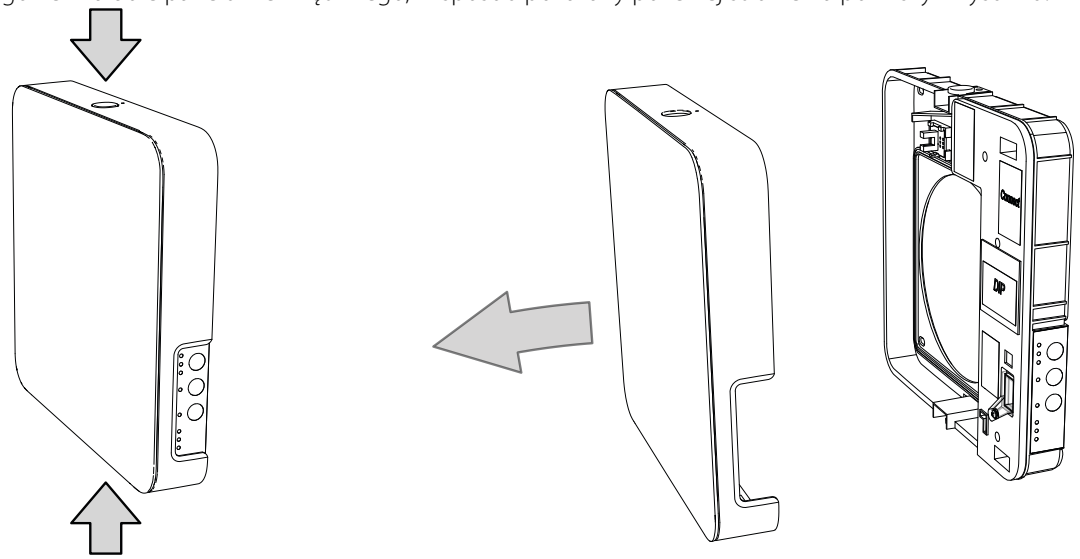

6. Odkręcić trzy wkręty samogwintujące, mocujące pokrywę sterownika, aby uzyskać dostęp do zacisków przyłączeniowych. Wprowadzić przewody zasilające przez odpowiednie dławnice kablowe.

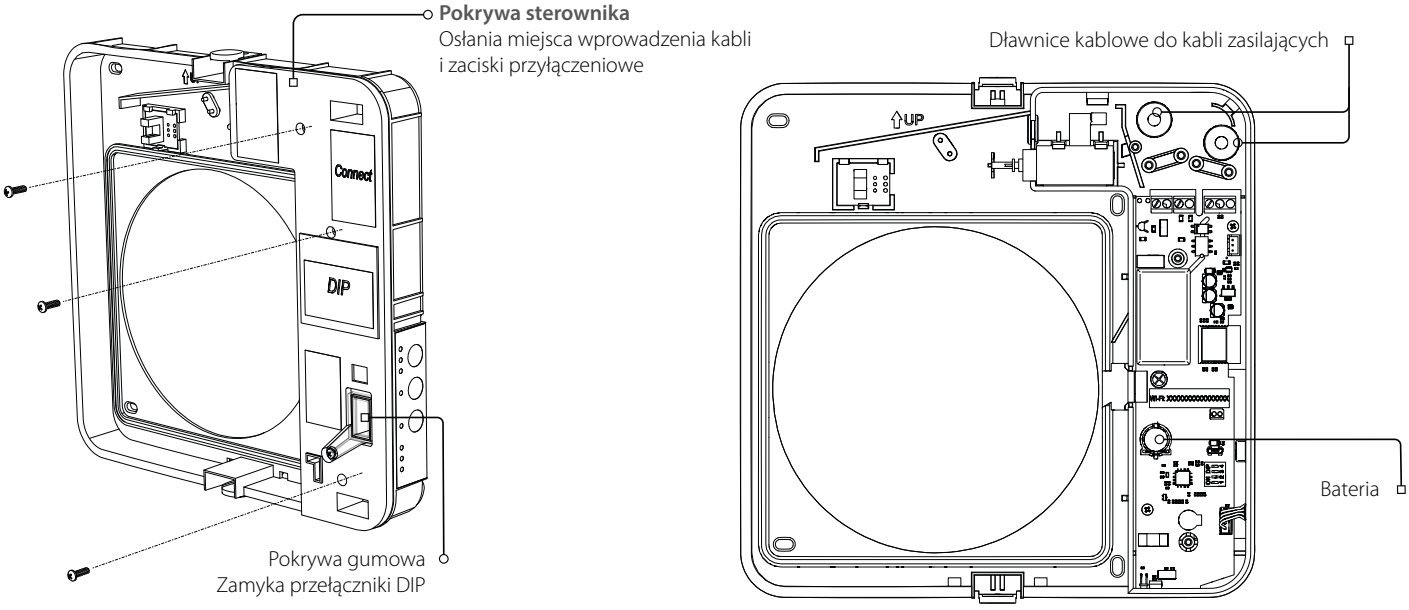

7. Zamocować tylną część panelu wewnętrznego na ścianie za pomocą wkrętów dołączonych do zestawu.

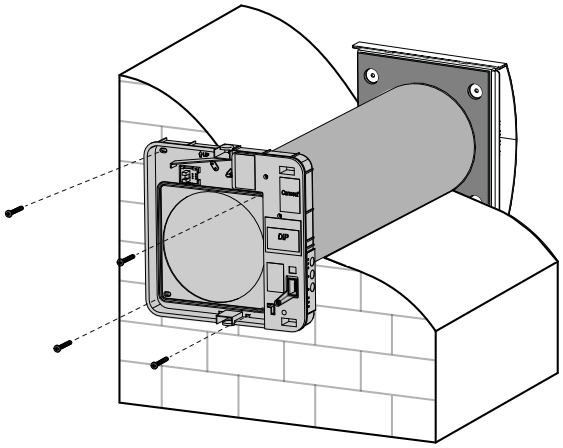

8. Poprowadzić przewód zasilający zgodnie z poniższym rysunkiem. Podłączyć urządzenie do zasilania zgodnie ze schematem połączeń zewnętrznych (patrz rozdział «Podłączenie do zasilania»). Mocować kabel zasilający za pomocą listwy zaciskowej.

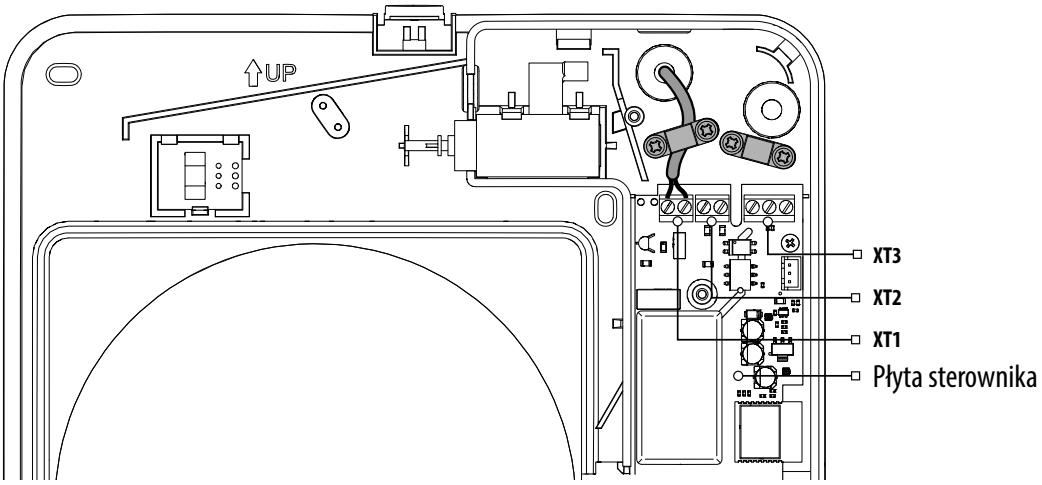

9. Po wykonaniu podłączenia ponownie zamontować lewą pokrywę zacisków na pierwotnym miejscu.

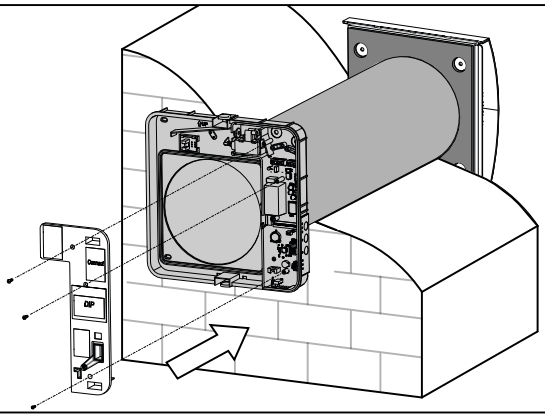

10. Umieścić kompaktowy moduł wewnętrzny i podzespół wentylatora w przewodzie powietrznym w sposób przedstawiony na poniższym rysunku. Podłączyć złącze do płyty sterownika zgodnie ze kierunkiem strzałki na schemacie.

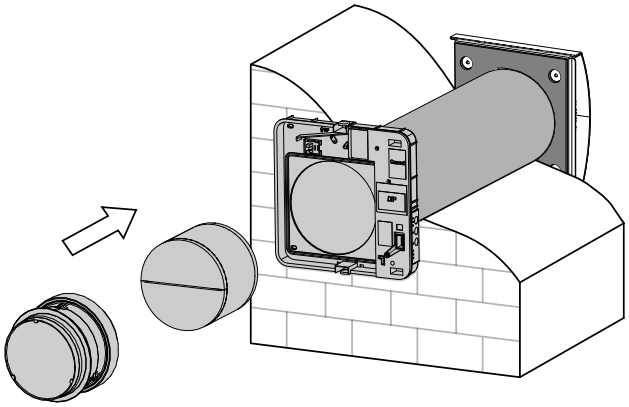

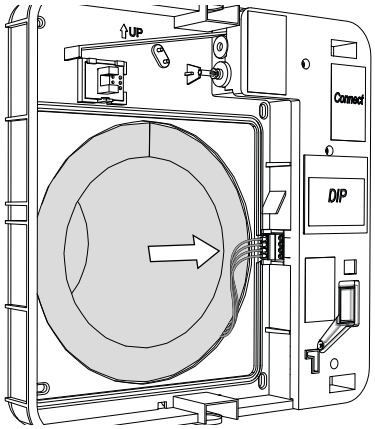

11.Izolację akustyczną umieścić w kanale wentylacyjnym. Arkusz maty izolacyjnej zwinąć w rulon papierową warstwą ochronną na zewnątrz. Rulon wsunąć w kanał wentylacyjny do momentu poczucia oporu. Oznaczyć krawędź kanału wentylacyjnego na arkuszu warstwy izolacyjnej, a następnie odciąć zbędną cześć izolacji. Dopasowaną pod względem długości izolację umieścić w kanale wentylacyjnym.

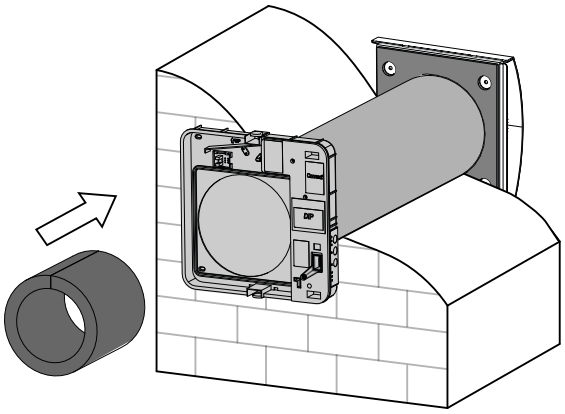

12. Założyć panel przedni jednostki wewnętrznej

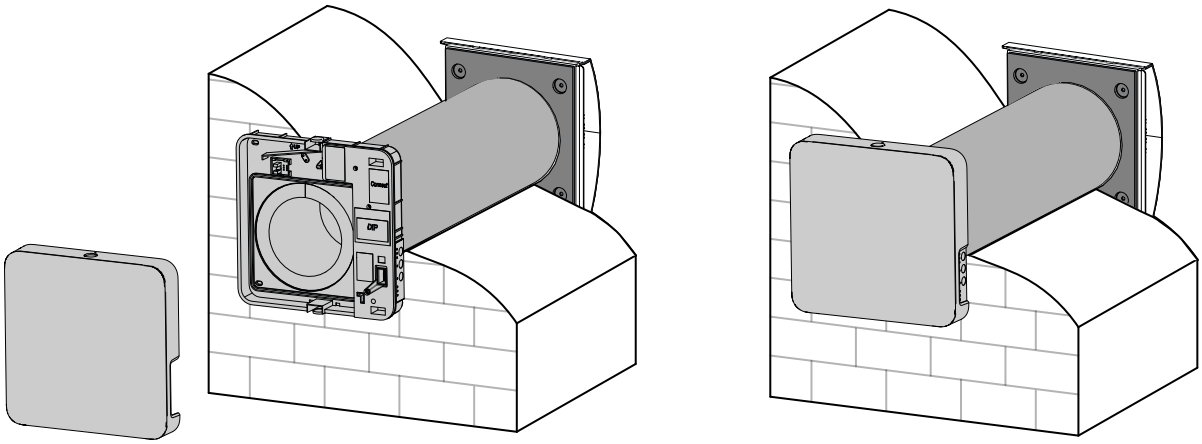

PODŁĄCZENIE DO SIECI ELEKTRYCZNEJ

Urządzenie jest zasilane z sieci prądu przemiennego o napięciu 100-240 V/50-60 Hz.

Podłączyć urządzenie do sieci zasilającej za pomocą izolowanych i elastycznych przewodników (kabli, przewodów) o przekroju minimalnym 0,5-0,75 mm² dla kabla zasilającego, 0,25 mm² dla kabli sterujących i 0,25 mm² dla kabli czujników. Podana wartość przekroju przewodników jest wartością orientacyjną. Rzeczywisty wybór przekroju przewodu musi uwzględniać jego typ, maksymalne dopuszczalne nagrzewanie, izolację, długość i sposób ułożenia.

Do wykonania instalacji stosować wyłącznie przewody z żyłami miedzianymi.

Podłączyć urządzenie do zasilania sieciowego za pomocą listwy zaciskowej zainstalowanej na płycie sterownika zgodnie ze schematem połączeń i oznaczeniem zacisków.

Urządzenie powinno być podłączone do sieci elektrycznej przez wbudowany do stacjonarnej sieci elektrycznej wyłącznik automatyczny z wyzwalaczem elektromagnetycznym. Prąd zadziałania wyłącznika automatycznego jest wybierany na podstawie charakterystyk elektrycznych podanych na etykiecie na obudowie urządzenia. Konstrukcja wentylatora umożliwia podłączenie dowolnego zewnętrznego urządzenia sterującego ze stykiem normalnie otwartym (styk NO), np. zewnętrznego czujnika CO_2, czujnika wilgotności, przełącznika itp.

Gdy styk NO urządzenia zewnętrznego zostanie zamknięty, urządzenie przełączy się na maksymalną prędkość.

Czujnik analogowy o napięciu wyjściowym 0-10 V jest również kompatybilny z urządzeniem.

SCHEMAT PODŁĄCZEŃ ZEWNĘTRZNYCH

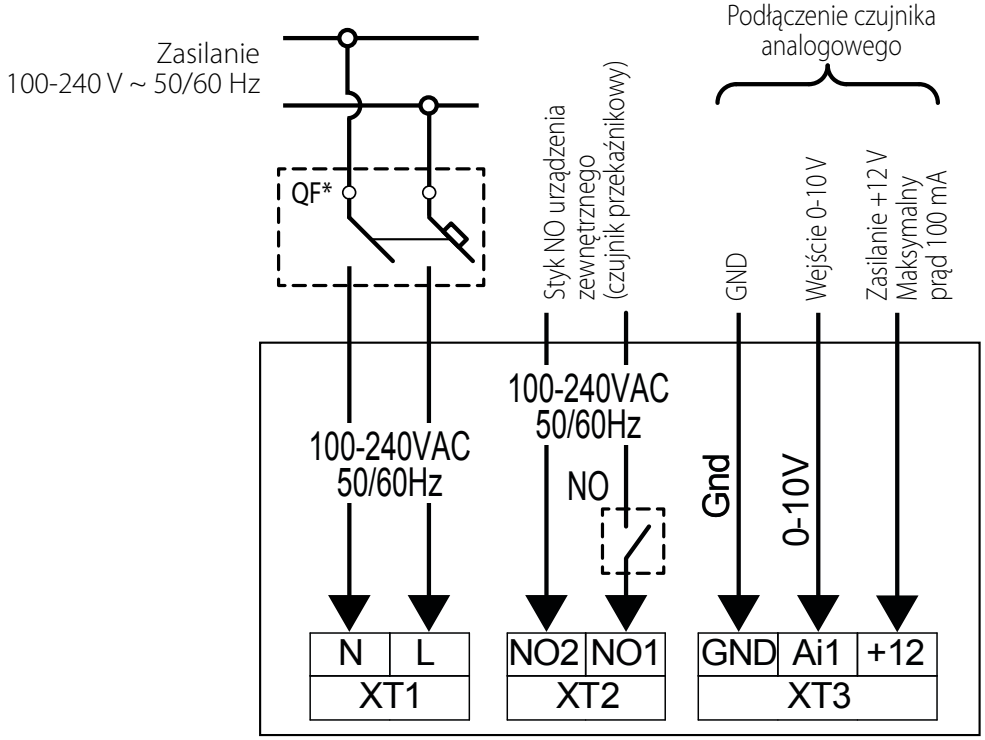

Wyłącznik automatyczny nie wchodzi w skład zestawu standardowego (do nabycia osobno).

WSTĘPNE USTAWIENIA URZĄDZENIA

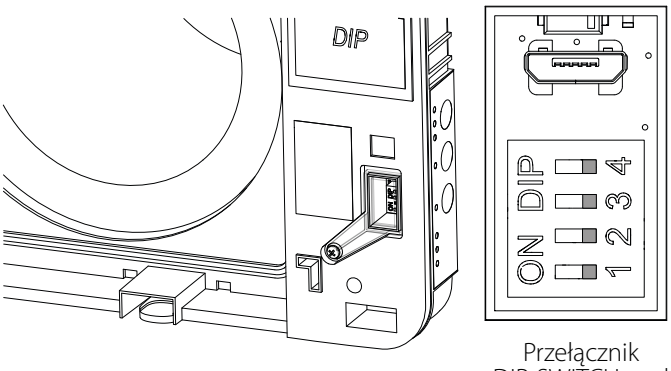

Przełącznik DIP-SWITCH pod zaślepką

Przed uruchomieniem urządzenia należy przeprowadzić konfigurację za pomocą przełącznika DIP. Przełącznik DIP znajduje się na płytce drukowanej sterownika. Aby uzyskać dostęp do przełącznika DIP, należy zdjąć panel przedni jednostki wewnętrznej i podnieść gumową zaślepkę osłaniającą przełącznik.

POZYCJE PRZEŁĄCZNIKA DIP

Określanie roli urządzenia podczas pracy w sieci		
	1	ON - jednostka podrzędna (Slave).
	1	OFF - jednostka nadrzędna (Master).
Konfiguracja trybu Standbay		
	2	Min - w trybie **Standbay** urządzenie pracuje na pierwszym biegu.
	2	OFF - w trybie **Standbay** urządzenie nie pracuje.
Ustawienie kierunku obrotów wentylatorów*		
	3	ON - w trybie **«Wietrzenie»** urządzenie nawiewa powietrze do pomieszczenia; w trybie **«Odzysk ciepła»** urządzenie rozpoczyna pracę od fazy nawiewu.
	3	OFF - w trybie **«Wietrzenie»** urządzenie wywiewa powietrze z pomieszczenia; w trybie **«Odzysk ciepła»** urządzenie rozpoczyna pracę od fazy wywiewu.
Przywracanie ustawień fabrycznych		
	4	ON - przywracanie ustawień fabrycznych. Podczas pracy urządzenia należy ustawić przełącznik w pozycji ON. Po sygnale dźwiękowym ustawić przełącznik w pozycji OFF.
	4	OFF - standardowy tryb pracy

* W celu stworzenia optymalnego systemu wentylacji zaleca się użycie jednego lub parzystej liczby urządzeń wentylacyjnych połączonych w jedną sieć. Konfiguracja odbywa się w taki sposób, że w każdym przedziale czasowym jedna połowa urządzeń nawiewa powietrze do pomieszczenia, a druga wywiewa powietrze z pomieszczenia.

Na poniższym rysunku przedstawiono przyciski sterujące na panelu wewnętrznym i pilocie zdalnego sterowania oraz krótki opis ich funkcji.

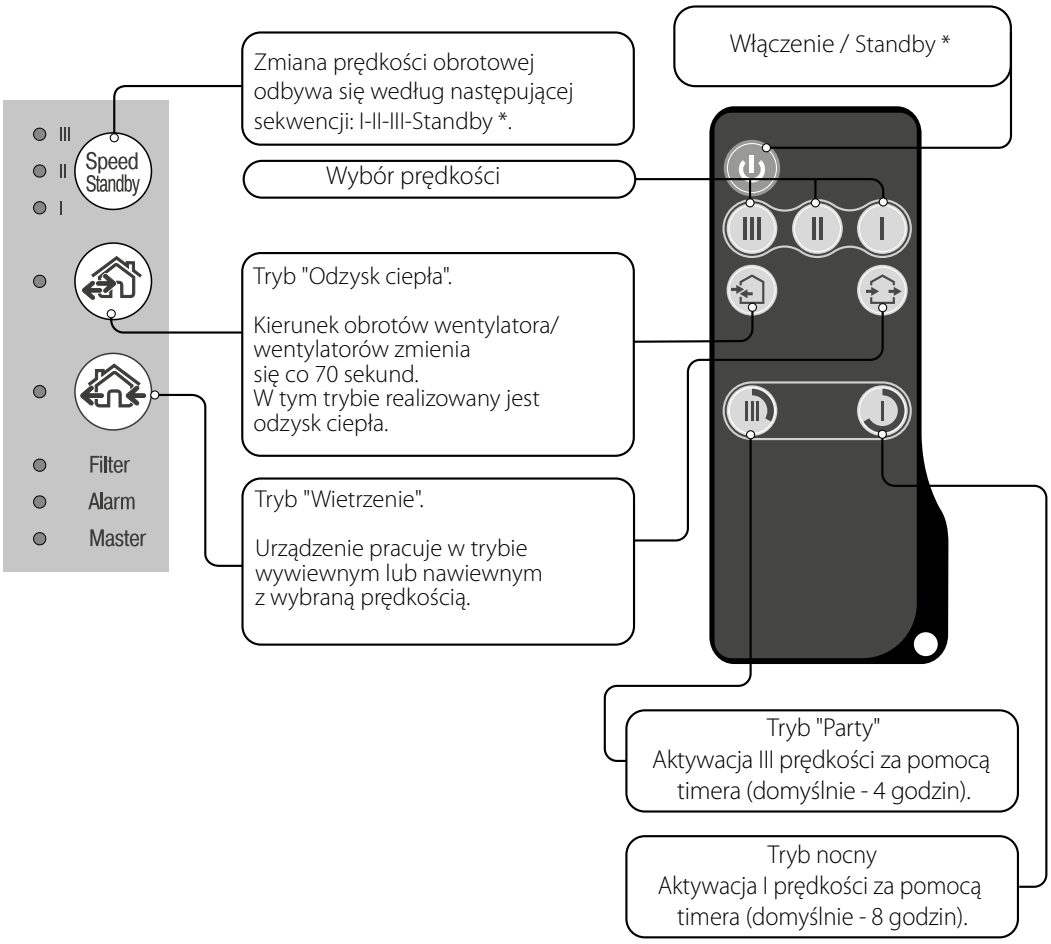

* przycisk **Standby** nie wycisza produktu, a jedynie przełącza go w tryb gotowości. Należy pamiętać o odłączeniu zasilania produktu na czas serwisowania.

STEROWANIE URZĄDZENIEM ZA POMOCĄ PRZYCISKÓW NA PANELU WEWNĘTRZNYM

Poniższa tabela zawiera opis przeznaczenia i funkcji przycisków i wskaźników na panelu wewnętrznym.

Speed Standby	Zmiana prędkości obrotowej wentylatora odbywa się według następującej sekwencji: I-II-III Standby. Wszystkie jednostki zintegrowane w jednej sieci pracują zgodnie z ustawieniami jednostki nadrzędnej. **I** – stałe świecenie wskaźnika sygnalizuje pracę jednostki na pierwszym biegu. Miganie wskaźnika sygnalizuje pracę timera w «Trybie nocnym». **I** i **II** – stałe świecenie wskaźników sygnalizuje pracę urządzenia na drugim biegu. **I**, **II** i **III** – stałe świecenie wskaźników sygnalizuje pracę urządzenia na trzecim biegu. Jednoczesne miganie wskaźników I, II i III sygnalizuje pracę timera w trybie «Party» lub timera opóźniającego wyłączenie trybu Boost przy zadziałaniu podłączonych czujników zewnętrznych lub wbudowanego czujnika wilgotności. Naprzemienne miganie wskaźników I, II i III sygnalizuje pracę urządzenia na biegu ustawionym w aplikacji mobilnej za pomocą suwaka do ręcznego ustawienia prędkości lub pracę w trybie **harmonogramu tygodniowego**.
	Tryb «Odzysk ciepła». Zmiana kierunku obrotów wentylatora następuje co 70 sekund. W tym trybie realizowany jest odzysk ciepła. Aby aktywować pracę wentylatorów w trybie rewersyjnym, należy zmienić położenie przełącznika DIP nr 3.
	Tryb «Wietrzenie». Urządzenie pracuje w trybie wywiewnym lub nawiewnym z wybraną prędkością. Kierunek przepływu powietrza zależy od pozycji przełącznika DIP nr. 3.
Brak świecenia wskaźników **«Odzysk ciepła»** i **«Wietrzenie»** sygnalizuję pracę jednostki w trybie nawiewnym. Tryb ten może być aktywowany wyłącznie za pomocą urządzenia mobilnego.	
Filter	Wskaźnik wymiany filtrów zacznie migać po upływie 90 dni od daty instalacji urządzenia. W danym przypadku należy oczyścić lub wymienić filtry (patrz rozdział «Konserwacja»). Po wymianie filtrów należy wyzerować licznik filtra za pomocą aplikacji mobilnej lub poprzez naciśnięcie i przytrzymanie przycisku na obudowie panelu wewnętrznego jednostki nadrzędnej przez 5 sekund do uruchomienia sygnału dźwiękowego.
Alarm	Wskaźnik usterki. Stałe świecenie lub miganie wskaźnika **Alarm** na panelu wewnętrznym (**Master**) sygnalizuje usterkę urządzenia. Przyczyny migania wskaźnika: • niski poziom naładowania baterii; • utrata łączności między jednostką nadrzędną i routerem; • awaryjne zatrzymanie urządzenia. W przypadku, gdy kilka urządzeń pracuje w jednej sieci, to podczas awaryjnego zatrzymania urządzenia, wszystkie wentylatory należące do tej samej sieci zostaną zatrzymane (wskaźnik alarmu na uszkodzonym urządzeniu będzie migał, a pozostałe urządzenia będą sygnalizowane ciągłym świeceniem tego wskaźnika). Jeżeli w ciągu 20 sekund lub dłużej nie będzie połączenia pomiędzy urządzeniem nadrzędnym a routerem, urządzenie przejdzie w tryb **Standby** (wskaźnik **Alarm** będzie migać), a urządzenia podrzędne zasygnalizują brak komunikacji z urządzeniem nadrzędnym (patrz opis wskaźnika **Master**). Po wznowieniu komunikacji, podrzędne jednostki wentylacyjne automatycznie zsynchronizują się z nadrzędną jednostką wentylacyjną.
Master	Stałe świecenie wskaźnika wskazuje urządzenie nadrzędne w szeregu (**Master**). Miganie wskaźnika wskazuje urządzenie podrzędne w szeregu oraz sygnalizuje brak komunikacji z urządzeniem nadrzędnym. Brak świecenia wskaźnika sygnalizuje, że urządzenie jest podrzędne i jest połączone z urządzeniem nadrzędnym (**Master**).
Jednoczesne miganie wszystkich wskaźników na obudowie urządzenia sygnalizuje pracę w trybie Setup Mode.	

STEROWANIE URZĄDZENIEM ZA POMOCĄ PILOTA ZDALNEGO STEROWANIA

Poniższa tabela zawiera opis przeznaczenia i funkcji przycisków na pilocie zdalnego sterowania.

	Włączenie/Standby. Tryb **Standby** zależy od położenia przełącznika DIP nr 2 (patrz rozdział „Pozycje przełącznika DIP"). Przycisk Standby służy również do resetowania awarii (**Alarm**) i wyłączania timerów.
III II I	Wybór prędkości obrotowej urządzenia: III-II-I bieg.
	Tryb «Odzysk ciepła». Zmiana kierunku obrotów wentylatora następuje co 70 sekund. W tym trybie realizowany jest odzysk ciepła. Kierunek przepływu powietrza zależy od pozycji przełącznika DIP nr. 3.
	Tryb «Wietrzenie». Urządzenie pracuje w trybie wywiewnym lub nawiewnym z wybraną prędkością. Kierunek przepływu powietrza zależy od pozycji przełącznika DIP nr. 3.
	Przyciski sterowania timerem: **Tryb «Party»** - timer aktywuje pracę jednostki wentylacyjnej z III prędkością przez określony czas, domyślnie 4 godziny. Ustawienia timera można zmienić podczas konfiguracji urządzenia na urządzeniu mobilnym. **Tryb «Nocny»** - timer aktywuje pracę jednostki wentylacyjnej z I prędkością przez określony czas, domyślnie 8 godzin. Po upływie ustawionego czasu jednostka wentylacyjna powraca do pracy z poprzednio ustawioną prędkością. Aby wyłączyć timer, należy nacisnąć dowolny przycisk ustawień prędkości lub ponownie nacisnąć przycisk sterowania timerem.

STEROWANIE ZA POMOCĄ APLIKACJI MOBILNEJ BLAUBERG HOME

Pobrać aplikację Blauberg Home i zainstalować na urządzeniu mobilnym.

Blauberg Home – App Store	**Blauberg Home** – Play Market

Urządzenie z ustawieniami fabrycznymi działa jako punkt dostępu Wi-Fi o nazwie FAN: + 16 symboli numeru ID, umieszczonego na obudowie pod panelem dekoracyjnym.
Hasło punktu dostępu Wi-Fi: 11111111.
Aby podłączyć urządzenie należy postępować zgodnie z instrukcjami w aplikacji mobilnej. W aplikacji można skonfigurować urządzenie, aby łączyło się przez domową sieć Wi-Fi i serwer w chmurze.

STEROWANIE ZA POMOCĄ SYSTEMU «SMART HOME»

Podłączyć urządzenia wentylacyjne do systemu «Smart home» zgodnie z Podręcznikiem użytkownika systemu Smart Home.

POŁĄCZENIE BEZPRZEWODOWE KILKU JEDNOSTEK WENTYLACYJNYCH

Jednostki wentylacyjne można łączyć w sieć, w której jedna z nich pełni rolę jednostki nadrzędnej (Master), a pozostałe są do niej podłączone jako jednostki podrzędne (Slave).

Jeśli urządzenie pełni funkcję jednostki nadrzędnej (**Master**), urządzenia podrzędne (Slave) i urządzenia mobilne łączą się z nią za pomocą sieci Wi-Fi. Jednostka Master jest sterowana za pomocą urządzenia mobilnego, pilota zdalnego sterowania lub przycisków dotykowych na obudowie. Sygnał sterujący jest automatycznie przesyłany do wszystkich jednostek podrzędnych (Slave) w sieci. W danym trybie urządzenie odbiera sygnały z czujników (czujnik wilgotności, zewnętrzny czujnik cyfrowy, zewnętrzny czujnik analogowy 0-10 V) i przechodzi w odpowiedni tryb pracy.

Jeśli urządzenie pełni funkcję jednostki podrzędnej **Slave**, odbiera sygnały sterujące tylko od jednostki nadrzędnej Master. Wszystkie pozostałe sygnały przesyłane z innych urządzeń sterujących nie są odbierane. W danym trybie jednostki wentylacyjne nie reagują na sygnały z czujników. W przypadku braku łączności z nadrzędną jednostką Master przez ponad 20 sekund, urządzenie automatyczne przejdzie w tryb **Standby**.

Praca urządzenia według sygnałów z czujników

Urządzenie reaguje na sygnał czujników tylko wtedy, gdy pełni rolę urządzenia nadrzędnego Master.

Po zadziałaniu dowolnego czujnika w urządzeniu wszystkie jednostki w sieci przejdą na maksymalną prędkość.

SCHEMATY BEZPRZEWODOWEGO PODŁĄCZENIA JEDNOSTEK WENTYLACYJNYCH

Schemat podłączenia nr 1

Podłączenie do ośmiu urządzeń (urządzeń podrzędnych Slave lub urządzeń mobilnych) do urządzenia sterującego Master, który posiada własny punkt dostępu.
W przypadku podłączenia ośmiu urządzeń podrzędnych Slave do urządzenia nadrzędnego Master z punktem dostępu do Wi-Fi, podłączenie urządzenia mobilnego nie jest możliwe!

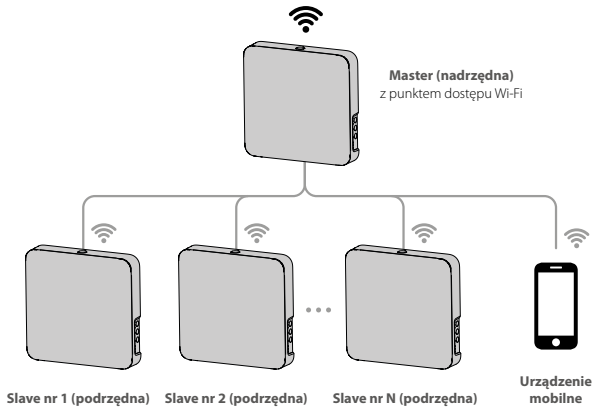

Schemat podłączenia nr 2

Nadrzędne jednostki wentylacyjne (Master), podrzędne jednostki wentylacyjne (Slave) i urządzenia mobilne są podłączane do punktu dostępu sieci bezprzewodowej Wi-Fi. W tym przypadku urządzenie nadrzędne (Master) może współpracować z ilością (N) urządzeń podrzędnych (Slave), ograniczoną parametrami technicznymi routera.

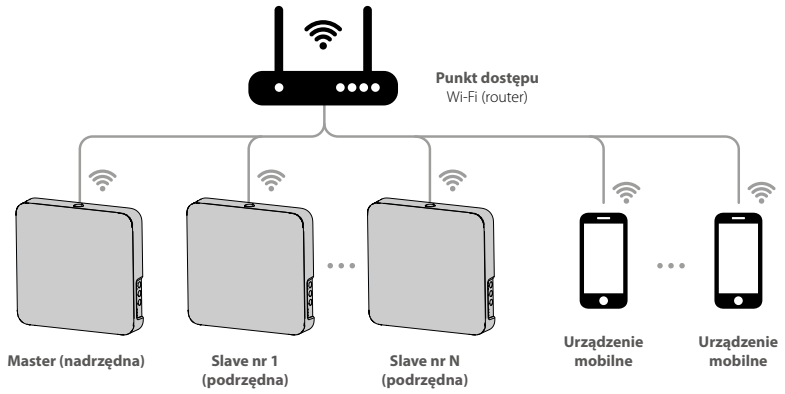

Jeżeli charakterystyki techniczne routera uniemożliwiają podłączenie wymaganej ilości jednostek wentylacyjnych, można wykorzystać dodatkowy punkt dostępu Wi-Fi do podłączenia pozostałych jednostek wentylacyjnych. Można również podłączyć do routera kilka nadrzędnych jednostek wentylacyjnych Master w celu realizacji sterowania strefowego.

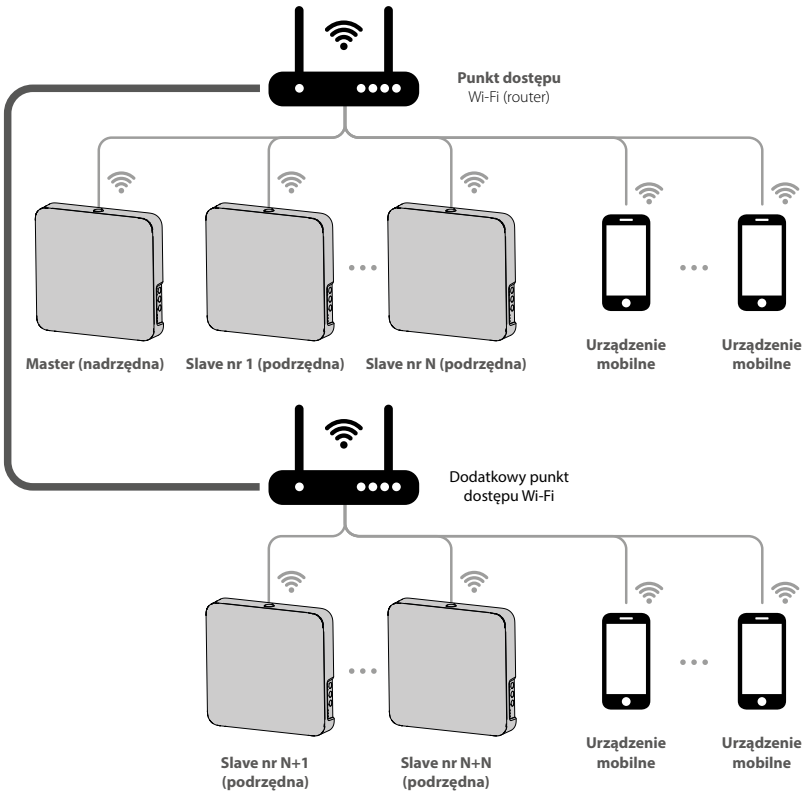

SPECJALNY TRYB USTAWIEŃ

Specjalny tryb ustawień jest stosowany w przypadku utraty hasła do sieci Wi-Fi lub hasła do nadrzędnej jednostki wentylacyjnej lub innych podobnych przyczyn. Aby wejść w specjalny tryb ustawień należy nacisnąć i przytrzymać przycisk **Wietrzenie** na obudowie jednostki wentylacyjnej przez 5 sekund, aż rozlegnie się sygnał dźwiękowy i wszystkie diody LED zaczną migać.

Urządzenie będzie pracowało w tym trybie przez 3 minuty, a następnie automatycznie powróci do poprzednich ustawień. Aby natychmiast wyjść z trybu ustawień, należy ponownie nacisnąć i przytrzymać przez 5 sekund przycisk **Wentylacja** na obudowie urządzenia, aż rozlegnie się sygnał dźwiękowy i zgasną wszystkie diody LED.

W tym trybie dostępne są następujące ustawienia jednostki Master:
- Nazwa Wi-Fi: Setup mode.
- Hasło Wi-Fi: 11111111.
- Hasło jednostki wentylacyjnej nie jest uwzględniane.

PODCZAS NAWIĄZYWANIA POŁĄCZENIA NALEŻY UPEWNIĆ SIĘ, ŻE JEDNOSTKI PODRZĘDNE SLAVE ZNAJDUJĄ SIĘ W ZASIĘGU SIECI WI-FI JEDNOSTKI NADRZĘDNEJ MASTER.
PO ZMIANIE PARAMETRÓW WI-FI JEDNOSTKI NADRZĘDNEJ MASTER NALEŻY POWTÓRZYĆ CZYNNOŚCI ZWIĄZANE Z PODŁĄCZENIEM!

PODŁĄCZENIE NADRZĘDNEJ I PODRZĘDNEJ JEDNOSTKI WENTYLACYJNEJ

Aby połączyć szeregowo jednostki wentylacyjne w trybie Master-Slave należy wykonać następujące czynności:
- Ustawić przełączniki DIP-SWITCH każego urządzenia w pozycji odpowiadającej do jego roli w szergu (patrz rozdział «Pozycja przełącznika DIP-SWITCH»).
- Następnie skonfigurować parametry Wi-Fi jednostki Master, postępując zgodnie z instrukcjami w aplikacji mobilnej Blauberg Home.
- Przełączyć jednostkę wentylacyjną (MASTER) w tryb specjalny, jak opisano powyżej i odczekać, aż wszystkie diody na obudowie wentylatora zaczną migać. Powtórzyć czynności ze wszystkimi jednostkami Slave i poczekać na sygnał dźwiękowy, aż wszystkie diody LED na każdej jednostce Slave przestaną migać. Skonfigurować jednostkę nadrzędną Master do pracy w normalnym trybie roboczym.

  W tym celu należy nacisnąć i przytrzymać przycisk **Wietrzenie**, aż rozlegnie się sygnał dźwiękowy i diody przestaną migać.

Uwaga: jeśli router domowy działa w połączeniu z kilkoma punktami dostępu Wi-Fi, wymagającymi podłączenia wentylatorów do różnych punktów dostępu, wtedy należy :
- Nadrzędną jednostkę wentylacyjną Master podłączyć do pierwszego punktu dostępu Wi-Fi.
- Wykonać połączenie z pierwszą grupą jednostek podrzędnych Slave.
- Nadrzędną jednostkę wentylacyjną Master podłączyć do drugiego punktu dostępu Wi-Fi.
- Wykonać połączenie z drugą grupą jednostek podrzędnych Slave.

WYMIANA BATERII

Niski poziom naładowania baterii jest sygnalizowany miganiem wskaźnika **Alarm** na obudowie urządzenia. W aplikacji na urządzeniu mobilnym wyświetli się ostrzeżenie . Po naciśnięciu na wskaźnik zostanie wyświetlony komunikat. Niski poziom naładowania baterii może spowodować nieprawidłowości w działaniu harmonogramu tygodniowego. Wymianę baterii należy przeprowadzić po odłączeniu jednostki wentylacyjnej od zasilania. Po wymianie baterii należy ponownie ustawić datę i godzinę.

Bateria znajduje się na płytce sterującej. Aby wymienić baterię należy odłączyć urządzenie od sieci zasilającej, zdjąć panel dekoracyjny i pokrywę płytki sterującej. Następnie należy wyjąć baterię i wymienić ją na nową.
Typ baterii: **CR1220**.

KONSERWACJA

PRZED PRZYSTĄPIENIEM DO JAKICHKOLWIEK CZYNNOŚCI KONSERWACYJNYCH NALEŻY ODŁĄCZYĆ URZĄDZENIE OD SIECI ELEKTRYCZNEJ.

PRZED USUNIĘCIEM ZABEZPIECZENIA NALEŻY UPEWNIĆ SIĘ, CZY URZĄDZENIE ZOSTAŁO ODŁĄCZONE OD ZASILANIA

Konserwacja urządzenia polega na regularnym oczyszczaniu powierzchni urządzenia z kurzu oraz oczyszczaniu lub wymianie filtrów. Aby uzyskać dostęp do serwisowanych podzespołów należy wykonać następujące czynności: wyłączyć urządzenie za pomocą pilota zdalnego sterowania lub za pomocą przycisków na panelu wewnętrznym, po czym odłączyć zasilanie.

1. Zdjąć panel przedni jednostki wewnętrznej jak opisano w rozdziale 5 «Montaż i przygotowanie do pracy».

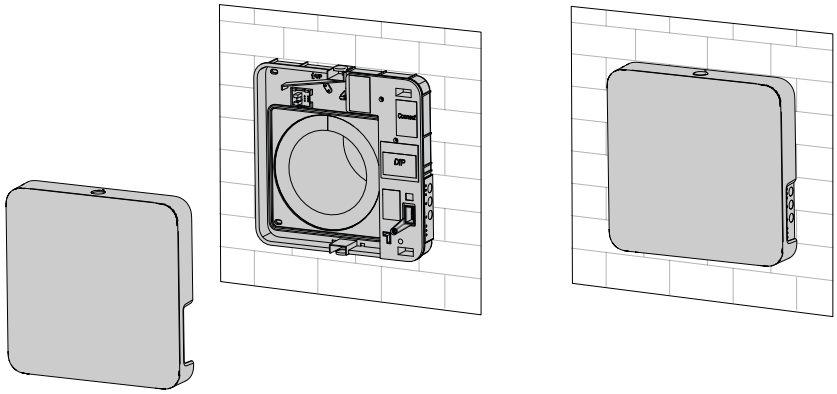

2. Odłączyć złącze od płytki sterującej. Nie odłączać złącza ciągnąc za przewody! W razie potrzeby podważyć złącze przy pomocy śrubokrętu z płaską końcówką.

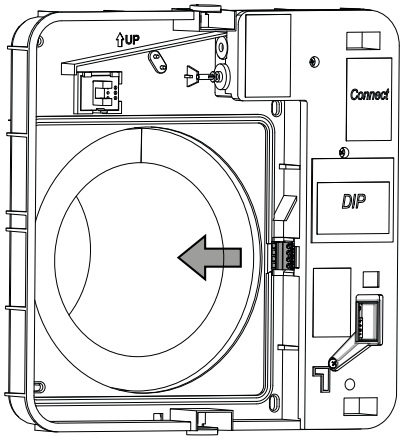

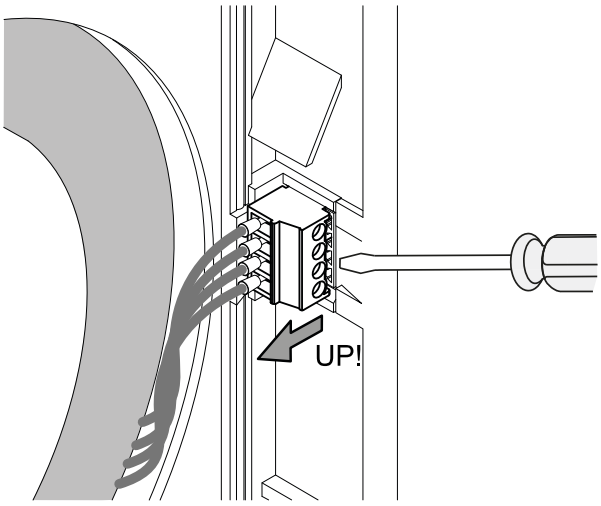

3. Wyjąć z przewodu powietrznego materiał dźwiękochłonny, kompaktowy moduł wewnętrzny lub podzespół wentylatora i wymiennika ciepła.

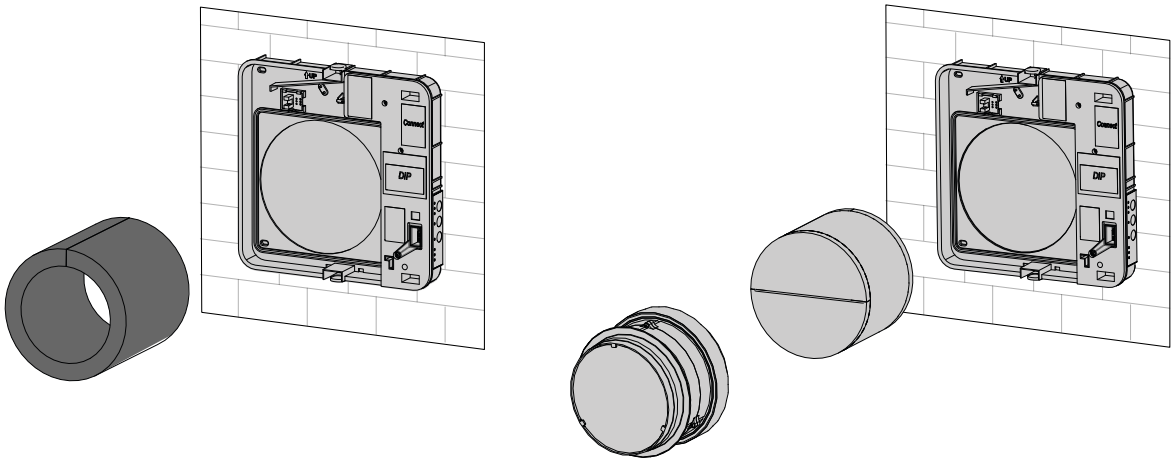

4. Filtry należy czyścić w zależności od stopnia ich zanieczyszczenia. Po upływie zadanej liczby dni pracy na urządzeniu zaświeci się wskaźnik wymiany filtra (Filter).
Czas pracy urządzenia do momentu czyszczenia filtra może się różnić w zależności od stopnia zapylenia powietrza. Częstotliwość aktywacji wskaźnika wymiany filtra można ustawić za pomocą aplikacji mobilnej w zakresie od 70 do 365 dni pracy w trybie ciągłym (zalecana przez producenta wartość domyślna wynosi 90 dni).

- Zresetować licznik czasu pracy **filtra** za pomocą aplikacji na urządzeniu mobilnym lub za pomocą przycisku na panelu wewnętrznym urządzenia, jak opisano w sekcji «**Sterowanie urządzeniem za pomocą przycisków na panelu wewnętrznym**».
- Umyć i wysuszyć filtry.
- Suche filtry zainstalować na pierwotnym miejscu i złożyć urządzenie, postępując w odwrotnej kolejności.
- Filtry można oczyścić za pomocą odkurzacza.
- Okres eksploatacji filtra wynosi 3 lata.

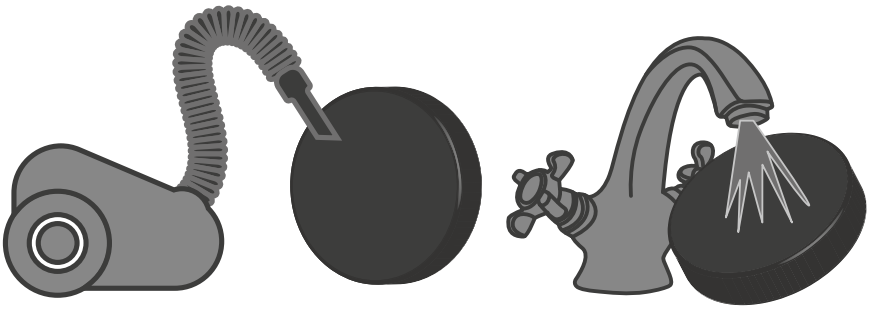

- Nawet podczas regularnej konserwacji filtrów na wymienniku ciepła może osadzać się pył.
- W celu utrzymania wysokiej skuteczności wymiany ciepła należy regularnie oczyszczać rekuperator.
- Wymiennik ciepła należy oczyszczać za pomocą odkurzacza nie rzadziej niż raz w roku.

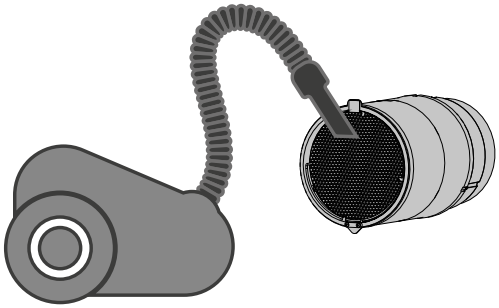

5. Wymiana baterii w pilocie zdalnego sterowania (w razie potrzeby).
Intensywne użytkowanie pilota skraca czas pracy baterii.
Brak reakcji urządzenia na naciskanie przycisków z pilota oznacza konieczność wymiany baterii.
Typ baterii: CR2025.
Wysunąć zasobnik na baterię z dolnej części pilota.
Wymienić baterię na nową i wsunąć zasobnik z powrotem do pilota.

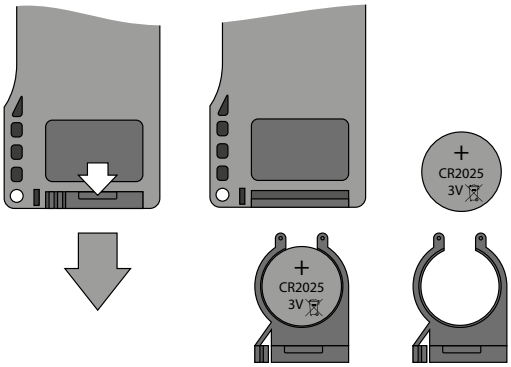

MOŻLIWE USTERKI I SPOSOBY ICH USUNIĘCIA

PROBLEM	Możliwe przyczyny	SPOSÓB NAPRAWY
Po włączeniu urządzenia wentylator nie uruchamia się.	Brak podłączenia do sieci zasilającej.	Należy upewnić się, czy sieć zasilająca jest podłączona w prawidłowy sposób. W przeciwnym wypadku usunąć błąd podłączenia.
	Zakleszczenie silnika, zanieczyszczone łopatki wirnika.	Wyłączyć urządzenie. Usunąć przyczynę zakleszczenia silnika lub wirnika. Oczyścić łopatki wirnika wentylatora. Ponownie uruchomić urządzenie.
Zadziałanie automatycznego wyłącznika podczas włączenia urządzenia.	Podwyższone zużycie prądu wywołane zwarciem w obwodzie elektrycznym.	Wyłączyć urządzenie. Skontaktować się ze sprzedawcą.
Zmniejszony przepływ powietrza.	Nastawiona zbyt niska prędkość wentylatora.	Ustawić wyższą prędkość obrotową wentylatora.
	Zanieczyszczenie filtrów, wentylatora lub wymiennika ciepła.	Oczyścić lub wymienić filtr. Oczyścić wentylator i wymiennik ciepła.
Nadmierny hałas, wibracje.	Zanieczyszczony wirnik.	Oczyścić wirnik.
	Obluzowanie śrub mocujących obudowę urządzenia lub wylot wentylacyjny.	Dokręcić połączenia śrubowe urządzenia i zewnętrznego wylotu wentylacyjnego.

TRANSPORT I PRZECHOWYWANIE

- Urządzenie należy przechowywać w oryginalnym opakowaniu fabrycznym, w dobrze wentylowanym pomieszczeniu, w temperaturze od +5 °C do +40 °C i przy wilgotności względnej nieprzekraczającej 70%.
- Obecność w powietrzu oparów i domieszek o właściwościach korozyjnych i uszkadzających izolację oraz szczelność połączeń jest niedopuszczalna.
- Podczas załadunku i rozładunku należy korzystać z odpowiednich podnośników, aby zapobiec ewentualnym uszkodzeniom urządzenia.
- Podczas załadunku i rozładunku urządzenia należy przestrzegać zaleceń dotyczących przemieszczania tego typu ładunków.
- Transport urządzenia jest dozwolony dowolnym środkiem transportu pod warunkiem, że urządzenie będzie zabezpieczone przed opadami atmosferycznymi i uszkodzeniami mechanicznymi. Transport urządzenia jest dozwolony wyłącznie w pozycji roboczej.
- Podczas załadunku i rozładunku należy unikać nagłych wstrząsów, uderzeń oraz niewłaściwego obchodzenia się z urządzeniem.
- Jeśli urządzenie było transportowane lub przechowywane w niskiej lub ujemnej temperaturze, przed uruchomieniem należy pozostawić je w warunkach roboczych na co najmniej 3–4 godziny.

WARUNKI GWARANCJI

Urządzenie zostało dopuszczone do użytkowania.
Z całą odpowiedzialnością oświadczamy, że niniejszy produkt jest zgodny z zasadniczymi wymaganiami bezpieczeństwa Dyrektywy kompatybilności elektromagnetycznej Parlamentu Europejskiego i Rady 2014/30/UE, Dyrektywy niskonapięciowej 2014/35/UE oraz Dyrektywy w sprawie oznakowania CE 93/68/EWG, które dotyczą zbliżenia ustawodawstw państw członkowskich, odnoszących się do kompatybilności elektromagnetycznej. Niniejszy certyfikat został wydany na podstawie badań przeprowadzonych na próbkach wyżej wymienionego produktu.
Okres gwarancji wynosi 24 miesiące od daty sprzedaży urządzenia przez punkt sprzedaży detalicznej pod warunkiem przestrzegania przez użytkownika zasad transportu, przechowywania, montażu i użytkowania urządzenia.
Usterki w funkcjonowaniu urządzenia powstałe w czasie trwania okresu gwarancyjnego z winy producenta podlegają nieodpłatnej naprawie przez serwis producenta.
Naprawa gwarancyjna obejmuje prace związane z naprawą usterek i ma na celu umożliwienie wykorzystania urządzenia zgodnie z jego przeznaczeniem w trakcie trwania okresu objętego gwarancją. Usunięcie usterek obejmuje wymianę lub naprawę elementów konstrukcyjnych urządzenia lub jego części i podzespołów.

Naprawa gwarancyjna nie obejmuje:
- okresowej konserwacji
- montażu/demontażu Urządzenia;
- konfiguracji Urządzenia.

Aby skorzystać z naprawy gwarancyjnej, użytkownik musi udostępnić urządzenie, Podręcznik użytkownika z oznaczoną datą sprzedaży oraz dowód zakupu.
Model urządzenia musi być zgodny z modelem wymienionym w Podręczniku użytkownika.
W przypadku pytań dotyczących obsługi gwarancyjnej prosimy o kontakt ze sprzedawcą.

Gwarancja nie ma zastosowania w przypadku:
- nieprzekazania przez użytkownika urządzenia w komplecie zgodnym ze specyfikacją zawartą w Podręczniku użytkownika, w tym także w przypadku wcześniejszego demontażu przez użytkownika jego części lub podzespołów;
- niezgodności modelu urządzenia z danymi podanymi na opakowaniu i w Podręczniku użytkownika;
- nieterminowych przeglądów technicznych urządzenia;
- uszkodzeń obudowy lub wewnętrznych uszkodzeń zespołów konstrukcyjnych urządzenia;
- uszkodzeń powstałych na skutek samowolnych przeróbek i zmian konstrukcyjnych urządzenia;
- zamiany i wykorzystania części i zespołów konstrukcyjnych Urządzenia nieprzewidzianych przez producenta;
- użytkowania urządzenia niezgodnie z jego przeznaczeniem;
- naruszenia przez użytkownika zasad dotyczących montażu urządzenia;
- uszkodzeń wynikających z nieprzestrzegania zasad sterowania pracą urządzenia;
- uszkodzeń powstałych na skutek podłączenia urządzenia do sieci zasilającej o napięciu innym, niż określone w Podręczniku użytkownika i etykiecie na obudowie;
- uszkodzeń w pracy urządzenia na skutek wahań napięcia i przepięć sieci energetycznej;
- uszkodzeń powstałych na skutek samowolnych napraw przez użytkownika;
- uszkodzeń powstałych na skutek napraw przez osoby nieuprawnione przez producenta;
- wygaśnięcia okresu gwarancyjnego;
- nieprzestrzegania przez użytkownika zaleceń dotyczących transportu urządzenia;
- nieprzestrzegania przez użytkownika zaleceń dotyczących przechowywania urządzenia;
- celowego uszkodzenia urządzenia przez osoby trzecie (akt wandalizmu);
- uszkodzeń powstałych na skutek siły wyższej (pożar, powódź, trzęsienie ziemi, działania wojenne, blokady drogowe itp.);
- naruszenia plomb, jeśli występują;
- nieprzekazania do dyspozycji producenta podręcznika użytkownika, zawierającego datę sprzedaży urządzenia;
- nieprzekazania do dyspozycji producenta dowodu zakupu potwierdzającego nabycie urządzenia.

PRZESTRZEGANIE WSZYSTKICH WYMAGAŃ ZAWARTYCH W PODRĘCZNIKU UŻYTKOWNIKA ZAPEWNI NIEZAWODNĄ PRACĘ I DŁUGĄ ŻYWOTNOŚĆ URZĄDZENIA

PODSTAWĄ DOCHODZENIA ROSZCZENIA GWARANCYJNEGO JEST UDOSTĘPNIENIE PRZEZ UŻYTKOWNIKA KOMPLETNEGO URZĄDZENIA, DOWODU ZAKUPU I PODRĘCZNIKA UŻYTKOWNIKA Z DATĄ SPRZEDAŻY

POTWIERDZENIE ODBIORU

Typ produktu	Urządzenie wentylacji decentralnej z odzyskiem ciepła do wentylacji pojedynczych pomieszczeń
Model	
Numer seryjny	
Data produkcji	
Znak kontroli	

INFORMACJA O SPRZEDAWCY

Nazwa punktu sprzedaży	
Adres	
Telefon	
E-mail	
Data zakupu	
Potwierdzam odbiór urządzenia z pełnym wyposażeniem i Podręcznikiem użytkownika. Zapoznałam(-em) się z warunkami gwarancji i je akceptuję.	
Podpis nabywcy	

Pieczątka sprzedawcy

POTWIERDZENIE MONTAŻU

Urządzenie _____ zostało zainstalowane i podłączone do sieci elektrycznej zgodnie z wymogami niniejszego podręcznika użytkownika.	
Nazwa firmy	
Adres	
Telefon	
Dane instalatora	
Data przeprowadzenia montażu:	**Podpis:**
Montaż przeprowadzono zgodnie z wymaganiami wszystkich obowiązujących lokalnych i krajowych norm i standardów budowlanych, elektrycznych i technicznych. Niniejszym potwierdzam, iż nie zgłaszam zastrzeżeń do pracy urządzenia.	
Podpis:	

Pieczątka instalatora

KARTA GWARANCYJNA

Typ urządzenia	Urządzenie wentylacji decentralnej z odzyskiem ciepła do wentylacji pojedynczych pomieszczeń
Model	
Numer seryjny	
Data produkcji	
Data zakupu	
Okres gwarancji	
Sprzedawca	

Pieczątka sprzedawcy

BLAUBERG

www.blaubergventilatoren.de
B268PL-02